HDM05 26x20 Coupler

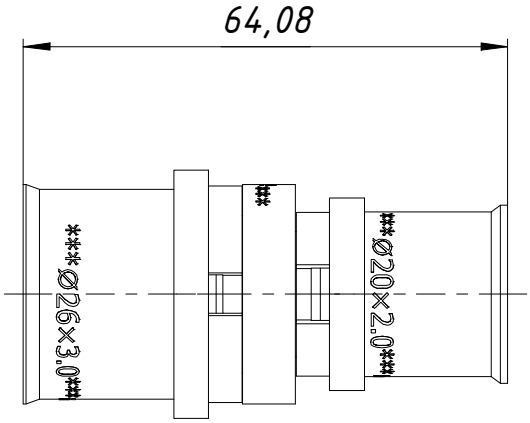

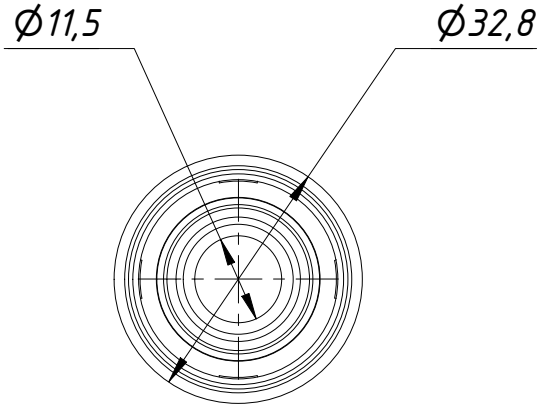

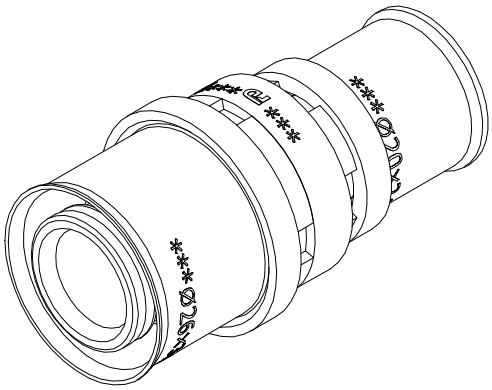

					HDM05 26x20 Coupler		
Изм.	Лист	№ докум.	Подп.	Дата		Лит.	Масса	Масштаб
Разраб.							0,097	1:1
Пров.								
Т. контр.						Лист	Листов 1
Нач.отд.					HDM05 26x20 Coupler 31.03.2020	FADO
Н. контр.						
Утв.						

Перв. примен. | Справ. № | Подп. и дата | Инв. № дубл. | Взам. инв. № | Подп. и дата | Инв. № подл.

Копировал | Формат А4